ECROUS PRESTOLE METAL A GRIFFES A ENFONCER

MATIERES:
Acier C67S

PROTECTION:
Selon les plans et en tenant compte des règlementations environnementales en vigueur.

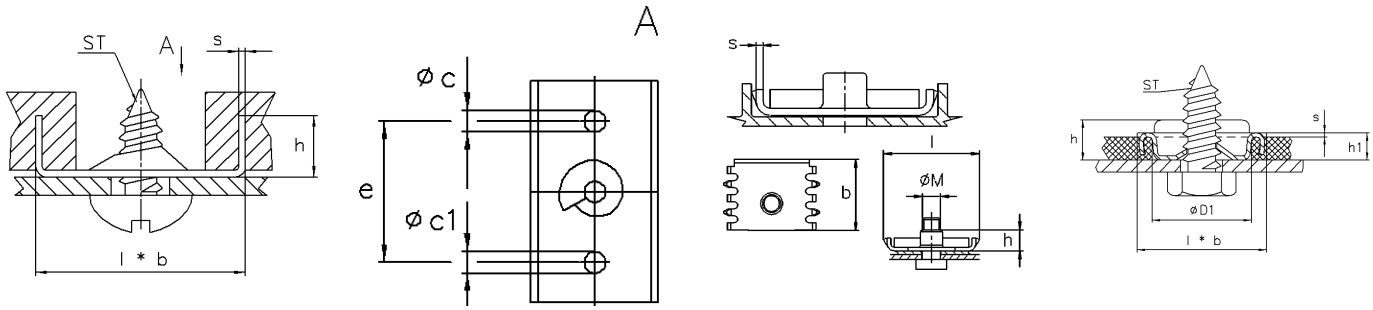

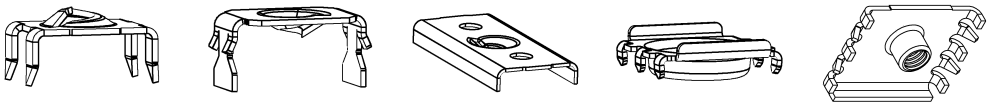

Form 1 *Form 2* *Form 3* *Form 4* *Form 5*

Les schémas ne sont donnés quà titre d'exemples, seul le dernier plan de chaque pièce est contractuel.

Ces écrous "PRESTOLE" sont composés de griffes à enfoncer dans tous les matériaux autorisant la pénétration de ces griffes.

? **PARTICULARITÉ(S) DE LA PIÈCE**
Voir correspondance des signes page 4
Dimensions en mm.

Échantillons disponibles sur demande

?	REF.	ST / M	l x b	s	h	h1	ØD1	Øc	Øc1	e	Form
	014739	ST 3,5	13,2 x 10	0,6	7,0	-	-	-	-	-	1
	014817	ST 3,5	14 x 10	0,6	5,6	-	-	-	-	-	1
I	**013163**	ST 3,9	13 x 10	0,5	5,0	-	-	-	-	-	1
	015864	ST 3,9	18 x 10	0,6	5,6	-	-	-	-	-	1
	011405	ST 4,2	16,2 x 10	0,75	6,5	-	-	-	-	-	1
	013447	ST 4,2	18 x 10	0,6	5,6	-	-	-	-	-	1
	016302	ST 4,8	14 x 10	0,6	5,6	-	-	-	-	-	1
	013568	ST 4,8	18 x 10	0,6	5,6	-	-	-	-	-	1
	014113	ST 3,5	16 x 10	0,6	8,6	-	-	-	-	-	2
	015621	ST 4,2	13,5 x 9,5	0,6	3,75	-	-	-	-	-	2
	014086	ST 4,2	13,5 x 9,5	0,5	3,75	-	-	-	-	-	2
	013293	ST 4,8	13,5 x 9,5	0,6	4,1	-	-	-	-	-	2
	013092	ST 3,9	33 x 16	0,6	4,0	-	-	4,0	4,0	20,0	3
	016335	ST 5,5	18,6 x 19,1	0,7	4,0	4,0	14,0	-	-	-	4
	130910	M 8	41,4 x 30,8	1,5	9,0	-	-	-	-	-	5