ENSEMBLES AGRAFES DE PANNEAUX PLASTIQUE A ENCLIQUETER ET A PRESSIONNER

MATIERES:
Résines acétales, therm. polyester

COULEURS:
Naturel

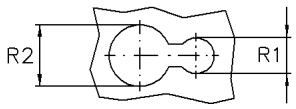

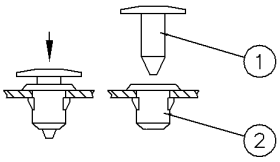

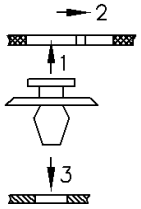

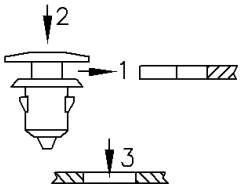

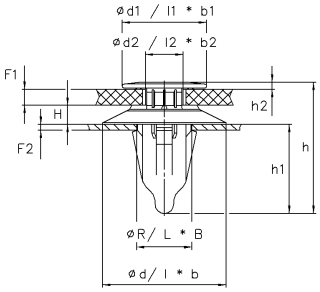

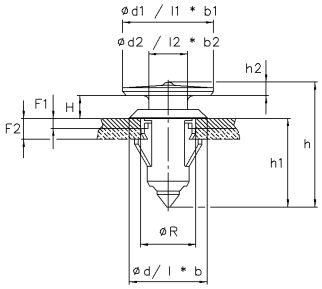

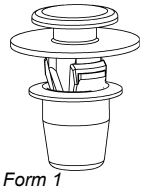

Form 1

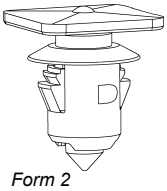

Form 2

Les schémas ne sont donnés qu'à titre d'exemples, seul le dernier plan de chaque pièce est contractuel.

Assemblage constitué d'une agrafe et d'un oeillet d'étanchéité. Lors du démontage du panneau, l'oeillet se désolidarise de l'agrafe et reste monté sur la tôle.

PARTICULARITÉ(S) DE LA PIÈCE
Voir correspondance des signes page 4
Dimensions en mm.

Échantillons disponibles sur demande

?	REF.	F1	F2	ØR/ L x B	R1	Ød/ l x b	Ød1/l1xb1	Ød2/l2xb2	H	h	h1	h2	Form
	081056	2,7	0,7...1	8,8...9,1	-	18,0	12,0	6,0	1,8	18,5	13,4	1,3	1
	081303	2,7	0,7...1	8,8...9,1	-	18,0	10,0	6,0	2,0	18,35	13,4	1,3	1
	082261	1...1,2	0,8...1,1	9,0	-	11,5	15,7 x 15,7	7,3	1,3	16,1	9,0	1,1	2
	014672	0,7	2,0	8,0	-	12,0	14 x 14	6,0	3,5	17,7	12,1	2,1	2
	017665	0,8...1	1,5	8,1	-	12,0	12 x 12	6,0	1,4	17,7	12,1	2,1	2
	016086	0,8...1	1,5	8,1	-	12,0	14 x 14	6,0	1,4	17,7	12,1	2,1	2
	015826	0,7	2,0	6,8	-	12,0	14 x 14	-	2,6	21,7	12,1	2,1	2

ENSEMBLES AGRAFES DE PANNEAUX PLASTIQUE A ENCLIQUETER ET A PRESSIONNER

MATIERES:
Polyamide, résines acétales

COULEURS:
Noir, Naturel (autres couleurs, nous consulter)

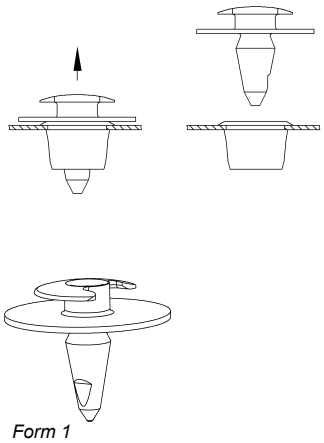

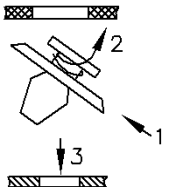

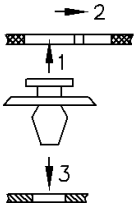

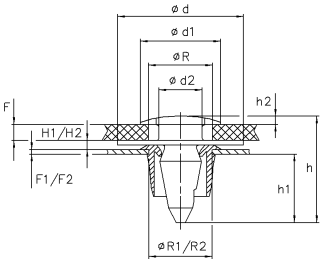

Form 1

Les schémas ne sont donnés qu'à titre d'exemples, seul le dernier plan de chaque pièce est contractuel.

Les douilles sont pressionnées dans les trous du support. Les bouchons pré-montés dans le revêtement , sont ensuite pressionnés dans les douilles.
Cet assemblage assure l'étanchéité. En cas de démontage les douilles restent dans les trous du support..

? **PARTICULARITÉ(S) DE LA PIÈCE**
Voir correspondance des signes page 4
Dimensions en mm.

Échantillons disponibles sur demande

?	REF.	F	F1 / F2	ØR	ØR1 / R2	H1 / H2	Ød	Ød1	Ød2	h	h1	h2	Form
	016782	1,4...1,6	0,9	9,5...10,5	8,0	1,8	18,0	14,0	6,0	10,1	4,6	1,3	1
	015814	2,8	0,8...0,9	9,5...9,7	9,1...9,3	1,85	18,0	12,0	6,0	17,0	4,6...4,7	1,3	1
	016105	2,7	0,8...0,9	9,5...9,7	9,1...9,3	1,85	18,0	12,0	6,0	24,5	4,6...4,7	1,3	1
	013914	2...2,7	0,9/1,8...2	9,5...10,5	8...8,2	1,8 / 2	22,0	14,0	6,0	18,6	4,6	1,3	1

ENSEMBLES VERROUS 1/4 DE TOUR PLASTIQUE A PRESSIONNER ET 1/4 DE TOUR

MATIERE:
Polyamide, polyoxymethylene, polypropylene

COULEUR:
Noir, Naturel (autres couleurs, nous consulter)

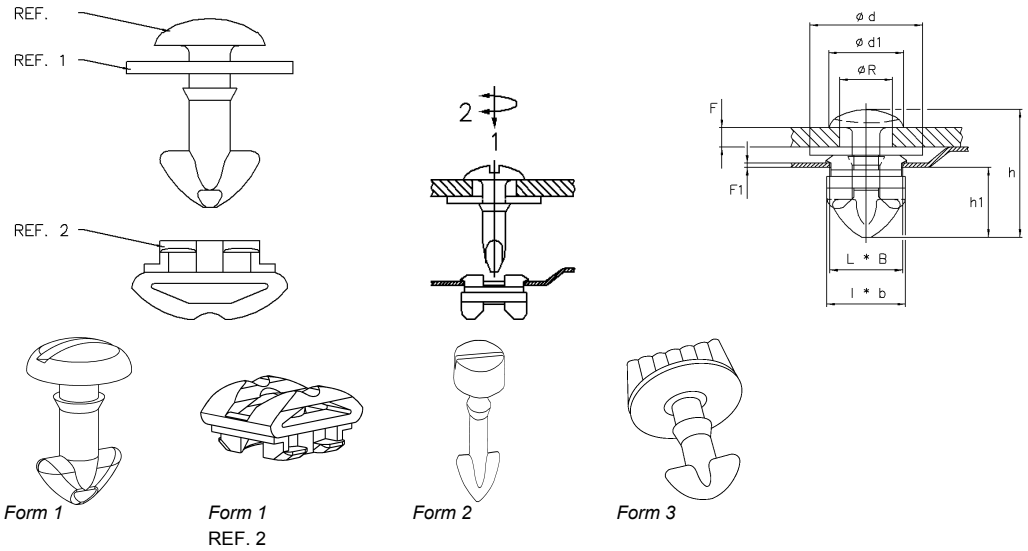

Les schémas ne sont donnés qu'à titre d'exemples, seul le dernier plan de chaque pièce est contractuel.

Afin de permettre un verrouillage rapide, joindre deux panneaux rigides, boites à gants ou boitiers fusibles, pour inspections occasionelles lors de vérifications ou de réparations.
Il suffit d''installer le verrou sur un panneau et la came de retient sur l'autre panneaux pour faire fonctionner le système en donnant au verrou 1/4 de tour pour fermer et un 1/4 de tour pour ouvrir.
Form 1: pour ouvertures occasionnelles
Form 2: pour ouvertures plus fréquentes. Le verrou peut être étanche à la condition d'être monté sur le panneau avec un joints de forme adaptée.

PARTICULARITÉ(S) DE LA PIÈCE
Voir correspondance des signes page 4
Dimensions en mm.

Échantillons disponibles sur demande

?	REF.	Ref. 1	Ref. 2	F	F1	L x B	ØR	Ød	Ød1	h	h1	l x b	Form
	012790	012792	------	1...1,8	-	-	9,5	20,3	13,5	21,3	-	-	1
	013320	012792	------	3,5	-	-	9,5	20,3	13,5	23,0	-	-	1
	017313	012792	------	3,7	-	-	9,5	20,3	15,0	17,5	-	-	1
	053984	012792	------	1...1,8	-	-	9,5	20,3	13,5	21,4	-	-	1
	------	------	012791	-	0,8...1,2	12,7 x 12,7	-	-	-	-		14,6 x 19	1
	------	------	018154	-	1,1...1,5	12,7 x 12,7	-	-	-	-		14,6 x 19	1
	------	------	055479	-	0,8...1,3	12,7 x 12,7	-	-	-	-		14,2 x 19	1
	------	------	055571	-	2...2,2	12,7 x 12,7	-	-	-	-		14,2 x 19	1
	054554	012792	------	1,8	-	-	9,5	20,3	13,5	21,4	-	-	2
	054658	012792	------	3,5	-	-	-	20,3	19,0	29,7	-	-	3
	054659	012792	------	3,5	-	-	-	20,3	19,0	31,3	-	-	3
	056561	012792	------	3,5	-	-	9,5	20,3	19,0	32,0	-	-	3

ENSEMBLES VERROUS 1/4 DE TOUR DEMONTABLES A ENCLIQUETER ET 1/4 DE TOUR

MATIERES:
Résines acétales

COULEURS:
Noir, Naturel (autres couleurs, nous consulter)

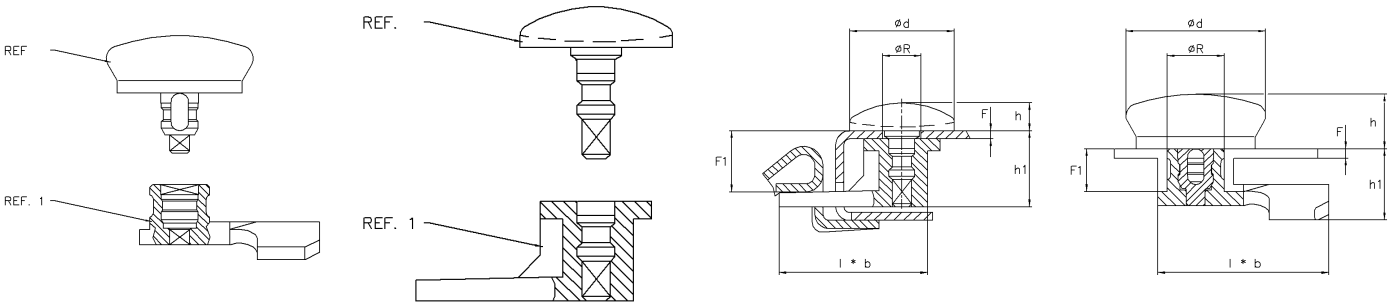

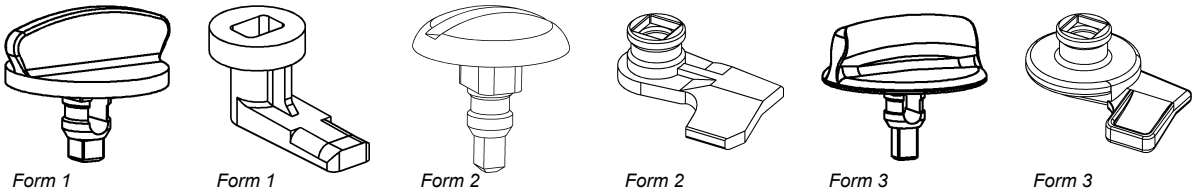

Form 1 — *Form 1* REF. 1 — *Form 2* — *Form 2* REF. 1 — *Form 3* — *Form 3* REF. 1

Les schémas ne sont donnés qu'à titre d'exemples, seul le dernier plan de chaque pièce est contractuel.

Le verrou encliquetable apporte une solution simple et rapide à de nombreux problèmes de fermetures.
Les 2 pièces bouton (1) et came (2) constituant le verrou, sont positionnées au travers d'un trou préalablement pratiqué dans le panneau mobile. Ensuite encliquetées l'une dans l'autre de façon définitive, il suffit alors d'effectuer une rotation d'un quart de tour du Bouton pour obtenir la fermeture des 2 panneaux. Un seul trou étant nécessaire à la fixation des 2 pièces, ce système de verrouillage réduit au minimum toutes les opérations de montage.
La table de montage ci-dessous indique les différentes possibilités de combinaisons.

? **PARTICULARITÉ(S) DE LA PIÈCE**
Voir correspondance des signes page 4
Dimensions en mm.

Échantillons disponibles sur demande

?	REF.	Ref. 1	F	F1	ØR	Ød	Ød1/ l x b	h	h1	Form
	013570	------	-	9,0	12,0	25,0	-	11,5	12,0	1
	------	013254	0,88	10,0	6,5	-	11 / 22,5 x 6	-	11,5	1
	019721	------	-	7,5	12,0	15,0	-	2,5	14,5	2
	055768	------	-	9,0	12,0	30,0	-	-	-	2
	013253	------	0,88	10,0	6,5	13,5	-	3,3	11,0	2
	018711	------	-	7,5	12,0	30,0	-	12,0	14,5	2
	------	054691	-	7,5	12,2	-	40 x 18,5	-	12,3	2
	------	013571	-	9,0	12,0	-	36 x 18,5	-	12,0	2
	------	054573	-	9,8	16,0	-	36 x 18,5	-	18,8	2
	------	055857	-	9,0	12,0	30,0	36 x 18,5	-	12,3	2
	055386	------	-	9,8	16,0	30,0	-	5,2	18,8	3
	054690	------	-	7,5	12,2	30,0	-	12,0	12,0	3
	------	014834	-	7,5	12,0	-	37,5 x 18,5	-	13,8	3

GACHE ET PENE PLASTIQUE DEMONTABLES A PRESSIONNER A PRESSIONNER

MATIERES:
Résines acétales

COULEURS:
Noir (autres couleurs, nous consulter)

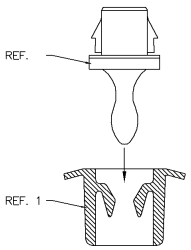

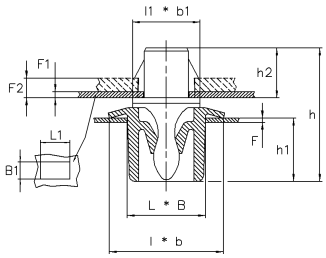

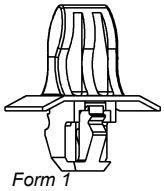

Form 1

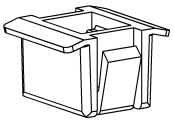

Form 1
REF. 1

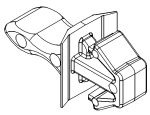

Form 2

Les schémas ne sont donnés qu'à titre d'exemples, seul le dernier plan de chaque pièce est contractuel.

L'ensemble gâche (REF. 1) et pêne (REF. 2) résout les problèmes de fermeture (pour menuiserie métal ou panneaux constitutifs rigides). Le montage (voir croquis ci-contre) du gâche et pêne sur tôle assure une fermeture totale, bord à bord des 2 panneaux.

?

PARTICULARITÉ(S) DE LA PIÈCE
Voir correspondance des signes page 4
Dimensions en mm.

Échantillons disponibles sur demande

?	REF.	Ref. 1	F	F1	F2	l x b	l1 x b1	L x B	L1 x B1	h	h1	h2	Form
	------	053855	0,7...1	-	-	19,5 x 19	-	16,7 x 13	-	-	-	-	1
	131706	------	0,7...1	-	2,55...2,95	19,5 x 19	-	16,5...16,8 x 5,5	7,5 x 5,5	-	-	-	1
	------	053856	0,7...1	-	-	19,5 x 19	-	16,7 x 13	-	-	-	-	1
	201701	------	-	1,0	3,0	-	17 x 11	-	8,5 x 6,7	-	-	9,0	1
	019888	------	-	1,0	3,0	-	17 x 11	-	8,5 x 6,7	-	-	9,0	2
	130928	------	-	-	2,55...2,95	-	-	-	7,5 x 5,5	-	-	-	2