Lanières à monter dans un trou

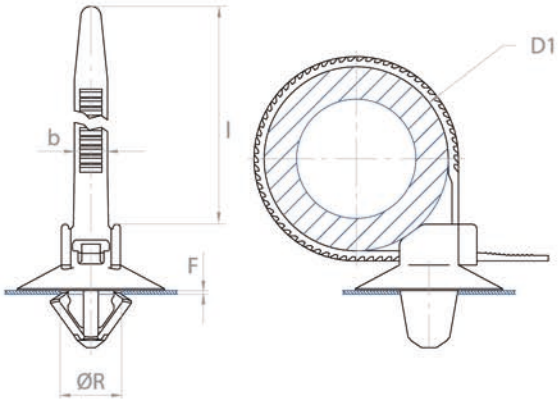

Toutes les dimensions sont en mm et angles en °/ Autres dimensions et variantes sur demande

Références	Design	Epaisseur de panneau (F)	Dimension du trou (ØR)	Diamètre de tube max (ØD1)	Largeur de lanière (b)	Longueur de lanière (l)	Matériaux*	Quantité par carton
056299000		0,5-3	6,2x12,2	3-40	4,5	160,6	PA6-Nr	1 200
205246000		0,8-1,3	6,6	0,5-25	3,6	113,6	PA66-Nr	6 000
014832001		0,8-1,8	6,5	3-24	4,2	110	PA66-Na	900
014832002		0,8-1,8	6,5	3-24	4,2	110	PA66-Nr	900
208025000		0,8-2,8	6,1-6,5	2-30	4,4	130	PA66-Nr	6 000
056350000		0,5-3	6,7	3-40	4,7	182,4	PA6-Nr	600
216956000		0,6-3	5,4	0,5-25	3,8	114	PA66-Nr	8 000
108408001		0,7-3	6,5	3-40	4,5	180	PA66-Nr	3 000
175200000		0,6-3	6,2-7,2	1-40	4,8	170	PA66-Nr	3 000
175057000		0,7-1,8	6,5	2-40	4,8	155	PA66-Nr	5 000
064576000		0,5-3	6,3	10-40	9	174	PA6-Nr	700
015118001		0,8-2,2	7	15-55	9	201,5	PA66-Nr	2 000

INFORMATION PRODUIT

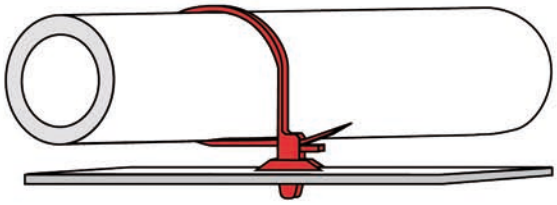

- Lanière avec système d'ancrage intégré
- Pour fixer des câbles ou tubes sur un panneau
- Système d'ancrage suivant votre besoin

PRODUITS ALTERNATIFS

Adaptateurs à pressionner dans un trou